ORDER NUMBER Bestell-Nummer	WIRE SIZE Leiterquerschnitt (mm²)	DIAMETER OF INSULATION Isolationsdurchmesser (mm)	SURFACE Oberflaeche	ACCESSORY SINGLE WIRE SEAL * zugehoerige Einzeladerdichtung			DEAD-END PLUG Blindstopfen			CABLE TYPE Kabeltyp	CRIMPING PLIERS Crimpzange		CRIMPING TOOL Crimpwerkzeug			DISASSEMBLY TOOL Demontagewerkzeug	
				OFFER DRAWING Angebotszeichnung	ORDER NUMBER Bestell-Nummer	COLOR Farbe	OFFER DRAWING Angebotszeichnung	ORDER NUMBER Bestell-Nummer	COLOR Farbe		OFFER DRAWING Angebotszeichnung	ORDER NUMBER Bestell-Nummer	OFFER DRAWING Angebotszeichnung	ORDER NUMBER Bestell-Nummer	WEAR PART SET Verschleissteilsatz	OFFER DRAWING Angebotszeichnung	ORDER NUMBER Bestell-Nummer
1 928 498 652	>2.5 - 4.0	3.3 - 3.7	CONTACT AREA TIN-PLATED Kontaktzone verzinnt	1 928 A00 431	1 928 301 086	BLUE blau	1 928 A00 431	1 928 301 208	NATURAL natur	FLR Typ "B" ISO 6722	1 928 A00 503	1 928 498 841	1 928 A00 425	1 928 498 709	1 928 498 744	1 928 A00 422	1 928 498 716
(07) 1 928 499 631			CONTACT AREA SILVER-PLATED Kontaktzone versilbert						BLACK Schwarz								
1 928 499 398	>4.0 - 6.0	4.0 - 4.5	CONTACT AREA TIN-PLATED Kontaktzone verzinnt		1 928 301 895	GREEN Gruen			BLACK Schwarz			1 928 499 411		1 928 499 412			
(07) 1 928 499 632			CONTACT AREA SILVER-PLATED Kontaktzone versilbert														

* SINGLE WIRE SEAL TO BE SELECTED ACCORDING TO INSULATION DIAMETER
Auswahl der Einzeladerdichtung entsprechend dem Isolationsdurchmesser

HANDLES FOR CRIMPING PLIERS Griff der Crimpzange	
OFFER DRAWING Angebotszeichnung	ORDER NUMBER Bestell-Nummer
1 928 A00 499	1 928 498 837

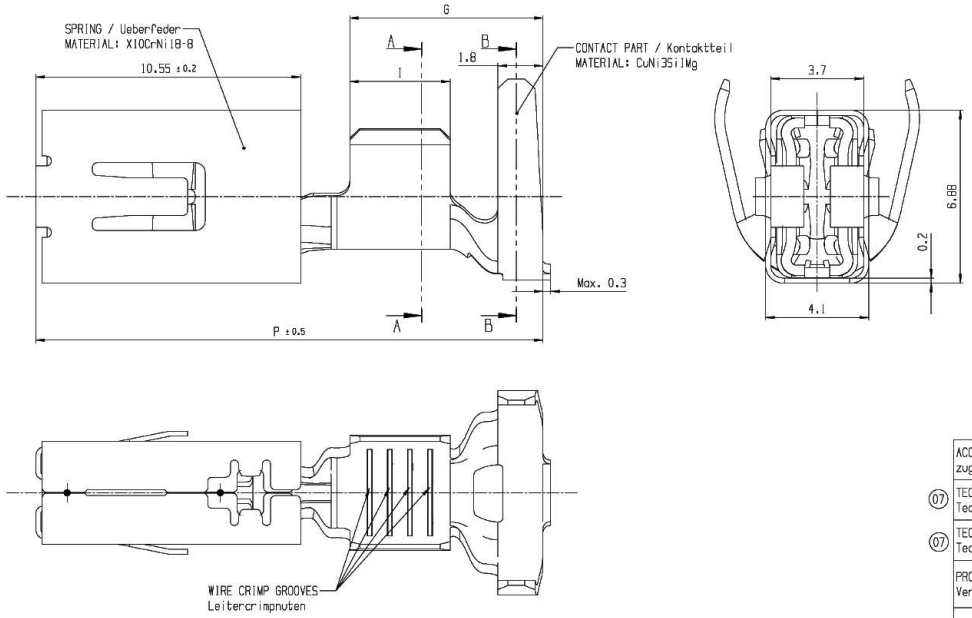

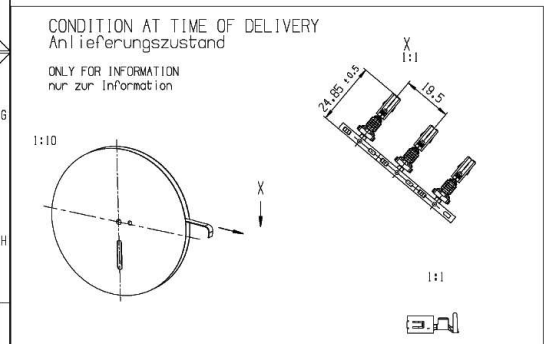

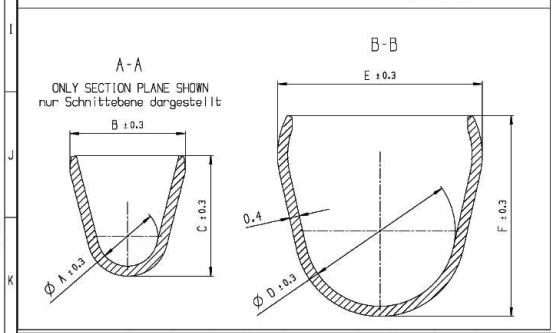

WIRE SIZE Leiterquerschnitt (mm²)	A	B	C	D	E	F	G	I	P	NUMBER OF WIRE CRIMP GROOVES Zahl der Leitercrimpnuten
>2.5 - 4.0	2.4	4.6	4.8	8.0	8.15	8.0	7.7	4.0	20.2	4
>4.0 - 6.0	2.9	5.3	5.6	6.0	8.15	8.0	8.7	4.5	21.2	4

ACCESSORY TECHNICAL CUSTOMER INFORMATION: zugehoerige technische Kundenunterlagen:	
(07) TECHNICAL CUSTOMER INFORMATION (Sn VARIANT): Technische Kundenunterlage (Sn Variante):	1 928 A01 21T
(07) TECHNICAL CUSTOMER INFORMATION (Ag VARIANT): Technische Kundenunterlage (Ag Variante):	1 928 A04 09T
PROCESSING SPECIFICATION: Verarbeitungsvorschrift:	1 928 A00 02V
(07) TEST PIN Pruefstift	1 928 A00 14E
(07) OFFER DRAWING INTERFACE (PIN) Angebotszeichnung Schnittstelle (Pin)	1 928 A01 51S

GERMAN TEXT IS VALID!
Massgebend ist der deutsche Text!

general tolerances for/Allgemeintoleranzen fuer lin. din./t.-mass	radii/Radien	angles/Winkel
±0.2mm	±0.2mm	±2.5°

all linear dimensions in/ Alle Laengenmasse in: mm
drawing standard/ Zeichnungsstandard: ISO Standard

Ind.	Change/Aend.	YYYYMMDD	Drawn/Gez.	Checked/Gepr.	Release/Freig.	DWN	Resp. dept./Verantw. Abt.	Add. info./Zus. info.
07	F1928499629	20170711	dbe7kor	sdd1kor	kab1olc	2130	GS-AM/ENC	.
06	MODIFIED	20150518	cht4kor	sit4kor	kab1olc	2130	GS-AM/ENC	NX MIGRATION
05	92J14010	20081105	tfr2si	phe2si	.	2130	GS-AM/ENC	.
03	F1928498652	20070312	tfr2si	phe2si	.	2130	GS-AM/ENC	.

Lang./Spr. en/de | Syst. UG | Rights./Rev. 1g | Scale/Massab. 10:1 | BOSCH | TERMINAL EL. KONTAKT | BTL 4,8 BTL 4,8 | Sheet/Bl. 1 / 1
Doc. type AGZ | 1 928 A00 393 | DPVTD 001 | Ind. 07 | Format A1
OFFER DRAWING ANGEBOTSZEICHN. | Repl. for . | Repl. by .
MNR .

© Robert Bosch GmbH, all rights reserved, also regarding any disposal, exploitation, reproduction, editing, distribution, as well as in the event of applications for industrial property rights.